CONCEPT™ II 44"

BY

minkaAire®
A Minka Group® Co.

U.S. Patente: 7,008,192

MANUAL DE INSTRUCCIONES CERTIFICADO DE GARANTIA

Este producto esta protegido por la Federal de los Estados Unidos y/o del Estado de Derecho, incluyendo patentes, marcas y/o leyes de derecho de autor.

©2017 Minka Lighting Inc. El diseño manual y todos los elementos del diseño manual están protegidos por la Ley Federal y / o Estatal de los Estados Unidos, incluyendo Patentes,Marcas registradas y / o leyes de derechos de autor.

La garantía de Minka-Aire® es de un (1) año a partir de la fecha de compra de un distribuidor autorizado de Minka-Aire®. Esta garantía sólo es válida para el comprador original o al usuario contra cualquier defecto de material y mano de obra (focos no incluidos) por (1) año completo. Además, Minka-Aire® garantiza por vida el motor del ventilador de techo únicamente por vida (con exclusión de los controles de la pared y componentes eléctricos), al comprador original o al usuario.

* La garantía queda anulada con el uso de los equipos eléctricos que no son de Minka-Aire®, controles de ejemplo, interruptores de pared o interruptores eléctricos regulador, etc ...
* La garantía no es válida una vez que el comprador original o el usuario deja de poseer el ventilador o el ventilador se mueve desde su punto de instalación original.
* La garantía es vacía con demandar de cualquier soporte de suspensión (non-Minka Aire o no abanico específico) además del soporte de suspensión suministrado e instalado con este abanico especificamente.

Información de Servicio de Garantía

Para obtener servicio de garantía durante el período de garantía, el comprador debe devolver el ventilador con el recibo de compra al lugar original de compra. El distribuidor autorizado de Minka-Aire®, a su discreción, puede reparar o reemplazar el ventilador después de verificar la legitimidad de la reclamación de garantía. Reemplazo está sujeto a la disponibilidad del mismo modelo. Si el modelo no está disponible, será sustituido por uno de igual valor. Esta es de una garantía limitada, el comprador original o usuario es responsable por el costo de quitar y reinstalar del producto reparado o reemplazado.

Para obtener el nombre del distribuidor Minka-Aire® autorizado más cercano se llama a Minka-Aire® departamento de atención al cliente al 1-800-307-3267, o póngase en contacto Minka-Aire® a través de www.minkagroup.net y seleccions FAQ para responder a cualquier pregunta, o si necesita ayuda adicional, envie el formulario de preguntas que encontró alli.

Fecha de Compra_____ Tienda Donde Lo Compro_____ Num. De Modelo_____F518L_____ Num. De Serie_____

INDICE

LA SEGURIDAD PRIMERO.....1
CONTENIDO DEL PAQUETE.....2
INSTALANDO LA ABRAZADERA DE MONTAJE.....3
CONEXIONES ELECTRICAS.....4
TERMINANDO LA INSTALACION.....5
INSTALACION DE LAS ASPAS.....6
INSTALACION DEL KIT DE LUCES LED Y EL PANTALLA DE VIDRIO..... 7
OPERACION DEL CONTROL REMOTO Y EL TRANSMISOR DE PARED....8
MANTENIMIENTO DE SU VENTILADOR.....9
SOLUCION DE PROBLEMAS.....10
ESPECIFICACIONES.....11

minkaAire® A Minka Group® Co
1151 W. Bradford Court, Corona, CA 92882 • Para asistencia al cliente llame al:1-800-307-3267

american lighting association

UL® LISTED E75795

1

LA SEGURIDAD PRIMERO

1. Precaucion; Para reducir el riesgo de una electrocucion, asegurese de desconectar la corriente electrica sacando los fusibles o apagando el circuito central.
2. !Sea Cuidadoso!; Lea el manual de instrucciones y la informacion de las reglas de seguridad antes de comenzar la instalacion de su ventilador. Revise bien los diagramas de ensamble proveidos en este manual.
3. Asegurese que todas las conexiones electricas cumplan con los Codigos Electricos Locales y Nacionales. Si usted no esta familiarizado con la instalacion de alambrados electricos, contrate a un electricista calificado o consulte en un manual de como hacerlo usted mismo.
4. Asegurese que el lugar que escoja para la instalacion del ventilador permita que las aspas giren sin obstruccion. Permita un margen de espacio minimo de 7 pies entre el bordo mas bajo de las aspas y el piso y 18 pulgadas entre las puntas de las aspas y la pared.
5. La caja de distribucion y el soporte de la estructura del edificio deben estar firmemente instalados y capaces de soportar el peso en movimiento del ventilador (minimo de 50 libras). La caja de distribucion debe estar aprovada por UL y marcada "Acceptable for Fan Support" no use cajas de distribucion de plastico.
6. Cuidado; Asegure la abrazadera de montaje utilizando los tornillos proveidos con la caja de distribucion y las arandelas proveidas con el ventilador.
7. Si esta montando el ventilador en una viga, asegurese que pueda soportar el peso del ventilador en movimiento (minimo de 50 libras).
8. Despues de colgar el ventilador asegurese una ves mas que todas las partes esten firmemente apretandas.
9. No inserte ningun objeto entre las aspas cuando el ventilador este en operacion.
10. Apague el ventilador y espere hasta pare por completo antes de proceder con la limpieza o mantenimiento.

NOTA: Las importantes reglas de seguridad e instrucciones que aparecen en este manual no signfican el cubrimiento de todas las posibles condiciones y situaciones que se puedan presentar. Se debe entender que el sentido comun, precauciones y cuidado son factores que no se pueden incluir en este producto. Estos factores deben de ser suministrados por la(s) persona(s) que instalen, cuiden y operen el ventilador.

NOTA: !LEER Y GUARDE TODAS LAS INSTRUCCIONES!

ADVERTENCIA

PARA REDUCIR EL RIESGO DE INCENDIO, CHOQUE ELECTRICO U OTRA LESION PERSONAL. MONTE EL VENTILADOR SOLAMENTE EN UNA CAJA DE DISTRIBUCION O SISTEMA DE SOPORTE QUE ESTE APROVADO POR U.L. MARCADO ACEPTABLE PARA SOPORTAR EL PESO DEL VENTILADOR. USE LAS PARTES DE MONTAJE INCLUIDAS CON LA CAJA DE DISTRIBUCION. LA MAYORIA DE CAJAS DE DISTRIBUCION COMUNMETE USADAS PARA LA INSTALACION DE LAMPARAS NO SON ACEPABLE PARA EL SOPORTE DE VENTILADORES Y ES NECESARIO REMPLAZARLAS. CONSULTE CON UN ELECTRICISTA SI TIENE ALGUNA DUDA.

PARA REDUCIR EL RIESGO DE LESION PERSONAL, NO DOBLE LAS ASPAS DURANTE LA INSTALACION, BALANCEO O LIMPIEZA DE LAS ASPAS. NO INTRODUSCA OBJETOS EXTRAÑOS ENTRE LAS ASPAS MIENTRAS EL VENTILADOR ESTE EN OPERACION MONTE DIRECTAMENTE EN LA ESTRUCTURA DEL EDIFICIO.

PARA REDUCIR EL RIESGO DE INCENDIO O DESCARGA ELÉCTRICA, ESTE VENTILADOR SÓLO SE PUEDE UTILIZAR CFR-3T CONTROL DE VELOCIDAD DE ESTADO SÓLIDO CON TR111A-1 CONTROL DE PARED SOLAMENTE.

2

CONTENIDO DEL PAQUETE

Desempaque su ventilador y verifique el contenido. Usted debera tener los siguientes articulos:

1. Aspas del Ventilador (3).
2. Abrazadera de Montaje.
3. Ensamblaje del Motor.
4. Kit de Luces LED de 14W.
5. Pantalla de Vidrio.
6. Cubierta de Metal Opcional.
7. Receptor con 6 Conectores.
8. Control Remoto.
9. Juego de Balanceo Para las Aspas.

A. Partes para montaje:
   #8 x 3/4" Tornillos de maquina (2)
   #10 x 1.5" Tornillos para madera (4)
   Arandelas planas (6)
   Arandelas de seguridad (4)
   Conectores de plastico (3)
   Arandelas (2)

B. Gancho Para Remover Las Aspas

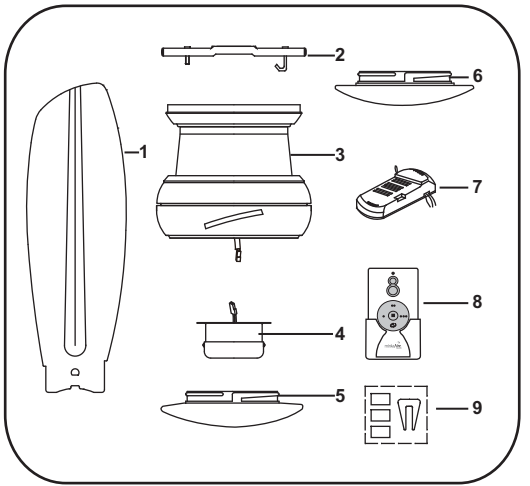

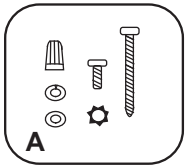

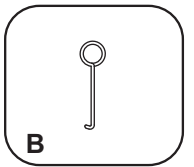

INSTALANDO LA ABRAZADERA DE MONTAJE

Tools Required: Phillips screw driver; slotted screw driver; step-ladder; wire cutters; electrical tape.

Advertencia: Todas las partes, equipos y componentes, han sido proveidos para su seguridad y la correcta Instalacion de su nuevo ventilador de techo. El uso de otras partes, equipos o componentes no suministrados por Minka Aire® con el ventilador anulara la Garantia de Minka Aire®.

RECORDAR: APAGAR LA ENERGIA ELECTRICA EN EL CIRCUITO PRINCIPAL O EN LA CAJA DE FUSIBLES.

Paso 1. Asegure la abrazadera de montaje a la caja de distribucion con los dos tornillos y las dos arandelas que vienen con el ventildor, asegurandose que la abrazadera este apretada y segura. (Fig. 1)

Paso 2. Levante el ventilador y cuelgelo del gancho de la abrazadera de montaje y deje que cuelgue libremente. (Fig.1)

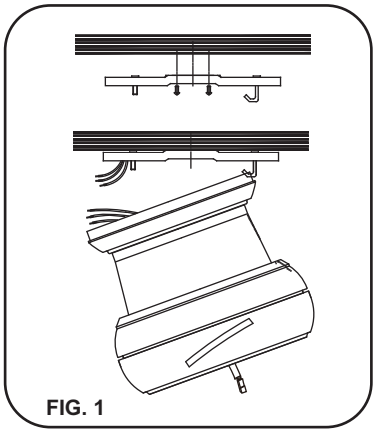

FIG. 1

4

CONEXIONES ELECTRICAS

RECORDAR: Apagar la energia electrica en el circuito principal o en la caja de fusibles.

NOTA: El Sistema Aire Control® está equipado con una función de frecuencia de aprendizaje que tiene 256 código combinaciones para evitar posibles interferencias de otros equipos remotos. La frecuencia de su receptor y el transmisor se han pre ajustado en la fábrica. (Fig. 2) No es necesario el cambio de frecuencia, Si desea instalar otro ventilador dentro de la misma casa con un código de frecuencia separdo, por favor consulte la sección "Hay interferencia de las frecuencias" de solución de problemas de este manual para aprender a cambiar la frecuencia.

Nota: El receptor se ha instalado al motor ycableado para una fácil instalación. (Fig. 3)

NOTA: Si su ventilador incluye una lampara superior "UP LIGHT": Conecte el alambre Anaranjado del ventilador al alambre Anaranjado del Receptor marcado "For Up Light" del Receptor. Si no lo incluye entonces descarte este paso de las instrucciones y proceda a asegurar las conexiones con los conectores de plastico proveidos. (Fig. 4)

NOTA: La distancia maxima para una recepcion apropiada entre el receptor del ventilador y el transmisor so 40 pies. Asegurese que su ventilador sea instalado no mas de 40 pies de distancia del transmisor.

Paso 1. Receptor a los cables eléctricos Conexiones de suministro: Conecte el cable blanco (neutro) de la caja de salida al cable blanco marcado "AC in N" del receptor. Conecte el cable NEGRO (caliente) de la caja de salida para el cable NEGRO marcado "AC in L" del receptor. Asegure todas las conexiones de los cables con las tuercas de plástico para cables provistos. (Fig. 4)

Paso 2. Conecte el cable de tierra (verde) que se encuentra en el soporte de montaje al cable de tierra del hogar. Asegure la conexion de los cable con la tuerca de plástico . (Fig. 4)

Después de que todos los empalmes se hagan, asegúrese de que no queden hilos sueltos. Como precaución adicional se sugiere asegurar los conectores de plástico para cables a los cables con cinta aislante.

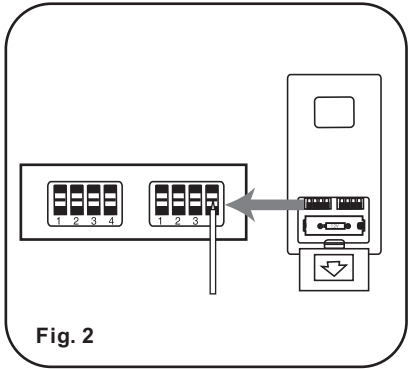

Fig. 2

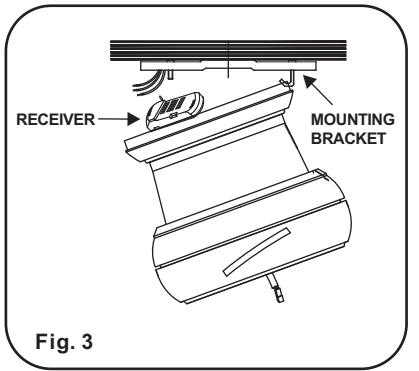

Fig. 3

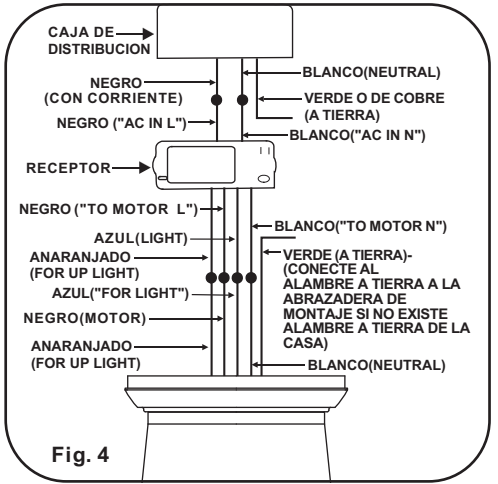
CAJA DE DISTRIBUCION
NEGRO (CON CORRIENTE)
NEGRO ("AC IN L")
RECEPTOR
NEGRO ("TO MOTOR L")
AZUL(LIGHT)
ANARANJADO (FOR UP LIGHT)
AZUL("FOR LIGHT")
NEGRO(MOTOR)
ANARANJADO (FOR UP LIGHT)
BLANCO(NEUTRAL)
VERDE O DE COBRE (A TIERRA)
BLANCO("AC IN N")
BLANCO("TO MOTOR N")
VERDE (A TIERRA)- (CONECTE AL ALAMBRE A TIERRA A LA ABRAZADERA DE MONTAJE SI NO EXISTE ALAMBRE A TIERRA DE LA CASA)
BLANCO(NEUTRAL)

Fig. 4

TERMINANDO LA INSTALACION

Paso 1. (Fig. 5) Coloque el ensamblaje del motor sobre la abrazadera de montaje. Alinie los agujeros con los cuatro tornillos de la abrazadera de montaje. Afloje los dos tornillos que se aliniean con los agujeros arranurados y quite los otros dos.

Paso 2. (Fig. 5) Coloque el ensamblaje del motor sobre los dos tornillos de la abrazadera de montaje que aflojo previamente, por medio de los agujeros arranurados.

Paso 3. (Fig. 5) Instale los dos tornillos que quito previamente y apriete bien los cuatro tornillos.

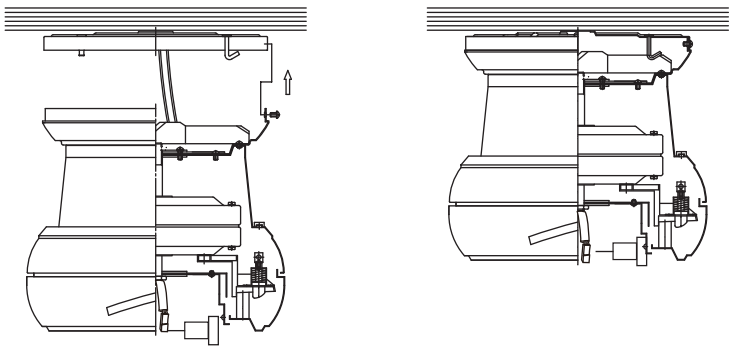

Fig. 5

6

INSTALACION DE LAS ASPAS

LA SIGUIENTE OPERACION SE DEBE HACER UNTES DE INSTALAR EL JUEGO DE LUZ.

Paso 1. (Fig. 6) Introdusca la aspa por la ranura de la aspa en el ensamblaje del motor. Empuje el aspa hasta que qude ajustada. Usted debera escuchar cuando el perno de seguridad enganche la aspa.

ADVERTENCIA: Asegurese que las aspas queden bien aseguras dentro del motor. Cuidadosamente tome la punta de la aspa y jalela. La aspa debe quedar ajustada sin ningun movimiento hacia arriva o los lados. Todas las aspas estan agrupadas por peso. Debido a que las aspas hechas de plastico varian en densidad, puede que el ventilador tiemble aunque las aspas tengan el mismo peso.

REMOVER LAS ASPAS
En caso que sea necesario quitar las aspas, use el GANCHO PARA REMOVER LAS ASPAS incluido con el ventilador. Remueva las aspas jalando el perno de seguridad por la ranura superior del ensamblaje del motor. (Fig. 7)

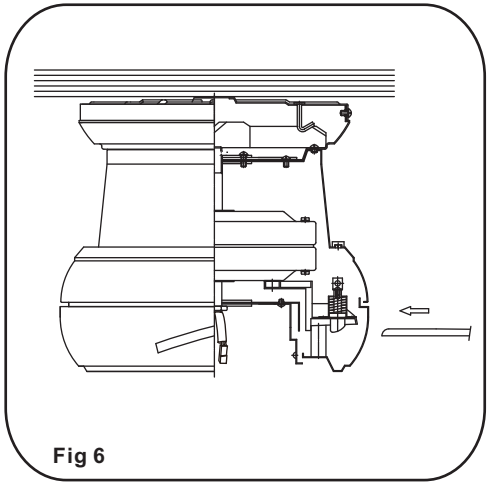

Fig 6

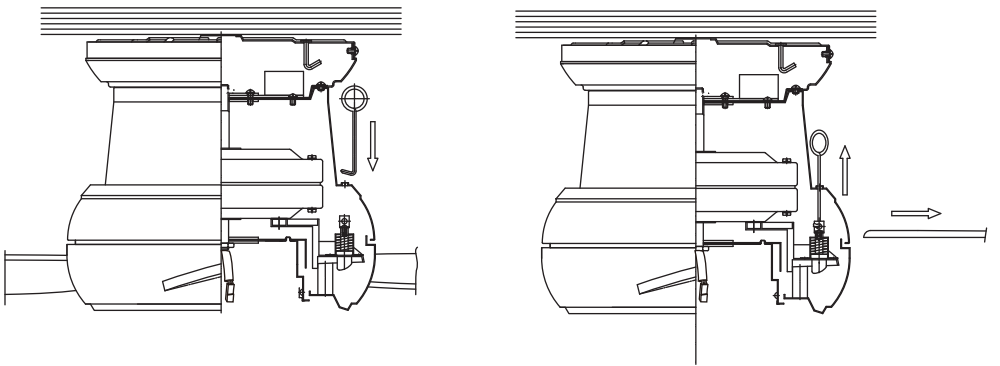

Fig 7

7

INSTALACION DEL LOS KIT DE LUCES LED Y LOS PANTALLA DE VIDRIO

ADVERTENCIA: El plato de montaje y la cubierta de metal an sido incluidas con su ventilador como una opcion para remplazar la lampara.

Si no planea instalar el juego de lucescon el ventilador en este momento, omita el paso 1, 2 y 3.

1. Quite 1 de los 3 tornillos del placa de montaje y afloje los otros 2 tornillos. (No los quite)
2. Mientras sostienes el kit de luces LED debajo del ensamblaje del motor del ventilador, cómo hacer las 2 pines conexiones de enchufe polarizado: - Blanco con blanco - Negro con negro
3. Coloca los orificios tipo ojo de cerradura en el kit de luces LED sobre los 2 tornillos previamente aflojados de la placa de montaje, gira la placa del luces LED hasta que caiga en su lugar en la parte estrecha de los orificios tipo ojo de cerradura. Asegúrala apretando los 2 tornillos de montaje del kit de luces previamente aflojados y el que se quitó previamente. (Fig. 8)
4. Coloque la pantalla de vidrio (o cubierta de metal opcional) contra el placa de montaje y girelo en sentido de las manecillas del reloj hasta que quede firme y seguro. No lo sobre apriete. (Fig. 8)

NOTA: La cubierta de metal opcional a sido incluida con su ventilador como una opcion para remplazar la luz. Esta cubierta no es necesaria para la instalacion de la luz. Puede guardarla para su uso mas adelante.

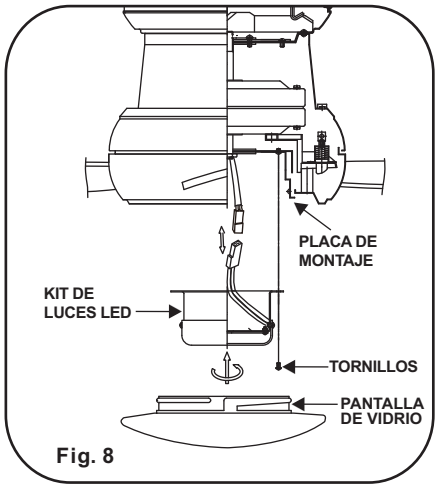

Fig. 8

OPERACION DEL CONTROL REMOTO Y EL TRANSMISOR DE PARED

Control Remoto Unicamente: Instale una bateria A23 de 12 voltios (incluida). Para prevenir dano al Control Remoto remueva la bateria si no lo piensa usar por un largo periodo de tiempo.

Restablesca la Energia Electrica al Ventilador.

A. Interruptor ● ● ●:
Estos interruptores seleccionan la velocidad de la manera siguiente;

● = Velocidad Baja
● ● = Velocidad Mediana
● ● ● = Velocidad Alta

B. Interruptor ■:
Este interruptor apaga el ventilador.

C. Interruptor:
Estos interruptores prenden, apagan y controlan la intensidad de la luz. Las siguientes instrucciones aplican para ventiladores que ofrecen una lampara inferior (interruptor) y tambien para ventiladors que ofrecen una lampara Inferior (interruptores) y una lampara Superior (interruptores) que son controladas independientemente;

Para prender o apagar la lampara (s) oprima y suelte el interruptor de la lampara deseada. Para cambiar la intensidad de la luz oprima y sostenga el interruptor. La luz mantendra un ciclo continuo entre la luz mas intensa y la luz mas baja mientras el interruptor se mantenga oprimido. La luz se mantendra a la misma intensidad que la ultima ves que la uso.

D. Interruptor OFF-ON (Transmisores de Pared Unicamente)
Este interruptor prende y apaga la corriente del ventilador y la lampara(s).

E. Interruptor : (Ventiladores con Unidades Reversibles Unicamente) Este interruptor selecciona la direccion en que giran las aspas; mueva hacia adelante para un ambiente cálido o hacia atrás para un ambiente más cálido.

Sostenga el botón de retroceso un mínimo de 3 segundos y suelte una vez que escuche un leve "click" en la zona del receptor, este sonido le avisa que la función se ha recibido.El ventilador debe estar en funcionamiento para activar la función inversa.

Los ajustes de velocidad o direccion de las aspas en clima calido o frio dependen de factores como el tamano del cuarto, la altura del techo y la cantidad de ventiladores.

NOTA: para cambiar la direccion de rotacion de las aspas el ventilador debe estar prendido.

Clima Caliente: Una corriente de aire descendiente crea un efecto refrescante como se muestra en la Fig. 9 esto permite ajustar el aire acondicionado a un a temperatura mas alta sin que esto afecte su bienestar.

Clima Frio: Una corriente de aire ascendiente empuja el aire caliente del area del techo como se muestra en la Fig. 10 esto permite ajustar la calefaccion a una temperature mas baja sin que esto afecte su bienestar.

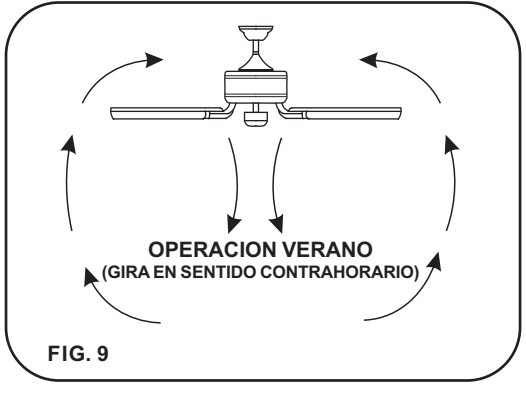

FIG. 9

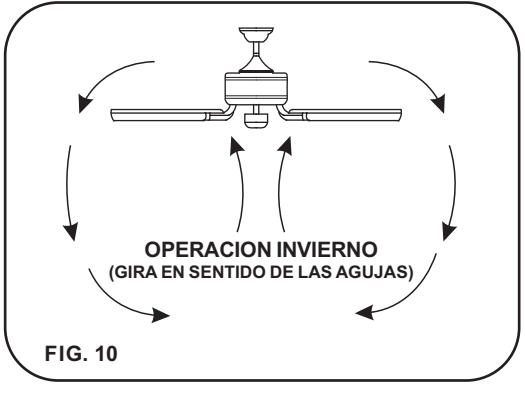

FIG. 10

MANTENIMIENTO DE SU VENTILADOR

Las siguientes son sugerencias que le ayudaran en el mantenimiento de su ventilador.

1. Debido al movimiento natural del ventilador, es possible que algunas de las conexiones se aflojen o suelten. Revise las conexiones que sostienen el ventilador, las abrazaderas y aspas por lo menos dos veces al año. Asegurese que todas las conexiones siempre esten firmes y apretadas. (No es necesario bajar el ventilador del techo).

2. Limpie periodicamente su ventilador para que mantenga su apariencia de nuevo durante muchos anos. No use agua para limpiarlo, esto puede danar el motor, las aspas o posiblemente pueda causar un cortocircuito.

3. Use solamente un cepillo suave o un trapo que no suelte pelusa para evitar que se dañe el terminado. El enchapado esta sellado con barniz para minimizar decoloracion, manchas o perdida de brillo.

4. No necesita aceitar su ventilador. El motor tiene baleros con lubricacion permanente.

5. Si su ventilador incluye pantallas de vidrio, limpielas usando agua tibia jabonosa y un trapo suave o una esponja. NO SUMERJA EL VIDRIO EN AGUA CALIENTE, NO PONGA EL VIDRIO EN LA LAVADORA AUTOMATICA PARA LAVAR PLATOS.

ADVERTENCIA
ASEGURESE QUE LA ENERGIA ELECTRICA ESTE APAGADA ANTES DE INTENTAR HACER QUALQUIER REPARACION. REFIERACE A LA SECCION " CONEXIONES ELECTRICAS".

SOLUCION DE PROBLEMAS

PROBLEMA
El ventilador no arranca

SOLUCION

- Revise que el interruptor de la pared este prendido.
- Revise los interruptores o los fusibles
- RECUERDE: Apagar la energia electrica. Las aspas deben de estar instaladas.
- Quite la cubierta y revise las conexiones electricas
- Revise las conexiones del Transmisor de pared si esta incluido con su ventilador.
- NOTA: La distancia maxima para una recepcion apropiada entre el receptor del ventilador y el transmisor son 40 pies. Asegurese que su ventilador sea instalado no mas de pies de distancia del transmisor.

PROBLEMA
El ventilador o lampara se prenden repentinamente

SOLUCIÓN

- Esto es causado por interferencia, Cambie el código de frecuencia del transmisor y siga las instrucciones de la Sección 5 para poder manejar su ventilador otra vez.

PROBLEMA
El ventilador hace mucho ruido

SOLUCION

- Permita un "periodo de gracia" de 24horas. La mayoria de los ruidos asociados con un ventilador nuevo desaparecen durante este periodo.
- Revise que todos los tornillos del ensamblaje del motor esten apretados.
- Asegurese que la caja de distribucion este firme y bien asegurada a la estructura del edificio. Si es necesario use los tornillos para madera incluidos para asegurar mas aun la caja de distribucion.
- Asegurese que la abrazadera de montaje este firme y bien asegurada a la caja de distribucion.

PROBLEMA
El ventilador tambalea

SOLUCION

- NOTA: Todos los juegos de aspas estan agrupados por peso. Debido a que las aspas hechas de madera o plastico varian en densidad, puede que el ventilador tiemble aunque las aspas tengan el mismo peso.
- Asegurese que la caja de distribucion este firme y bien asegurada a la estructura del edificio. Si es necesario use los tornillos para madera incluidos para asegurar mas aun la caja de distribucion.
- Asegurese que la abrazadera de montaje este firme y bien asegurada a la caja de distribucion.
- Si el juego de balanceo fue proporcionada siga las instrucciones que se incluyen con el juego para ayudar a corregir el balanceo excesivo.

PROBLEMA
Hay Interferencia de las frecuencias

SOLUCIÓN

1. Apague la energía a su ventilador de techo
2. Utilize una herramienta pequeña para cambiar la frecuencia en el sistema de control
3. Restablezca poder a la unidad
   Nota: Después de conectar la corriente, no oprima cualquier otro botón en el control antes de oprimir el botón "Stop", haciendo eso hará que el procedimiento fracase.
4. Dentro de los 60 segundos de girar el ventilador de alimentación de CA ON. Pulse el transmisor de la Botón "Stop" y mantenga el botón "Stop" de 10 segundos, El receptor
5. Once ha detectado la frecuencia establecida, en la luz de tu ventilador si es aplicable a parpadear dos veces. (no hay ninguna indicación de si el ventilador no está equipado con una luz)
6. El receptor ha aprender la frecuencia que ha sido seleccionado en el transmisor Después de completar los pasos anteriores, debe ser capaz de funcionar el ventilador de techo y la luz. Si el ventilador no está respondiendo al transmisor, por favor, a su vez el poder hacia el receptor, y repetir el proceso.

11

ESPECIFICACIONES

Estas son medidas tipicas. Su ventilador puede variar. Estas medidas no incluyen el amperaje o vatios que consumen la lampara(s)

Tamaño del ventilador	Velocidad	Voltios	Amperios	Vatios	RPM	N.W.	G.W.	C.F.
44"	Baja	120	0.185	10.08	80	10.69 kgs	12.09 kgs	2.55'
	Alto	120	0.394	43.09	180			

INFORMACIÓN DE DESEMPEÑO Y ENERGÍA

ENERGYGUIDE

(GUÍA DE ENERGÍA)

Costo estimado de energía anual

$8

$3 — $34

Alcance de costo para modelos similares (48cm – 211cm)

- Basado en 12 centavos kilovatio/hora y 6.4 horas de uso por día
- **Su costo depende del alcance y uso**
- Uso de energía: 29 vatios

Flujo de aire

2,629

Pie cúbico por minuto

- Cuanto mayor sea el flujo de aire, más aire moverá el ventilador
- Rendimiento de flujo de aire: 92 pies cúbicos por vatios/minuto

Todos los estimados son basados en uso normal, excluyendo las luces **ftc.gov/energy**

Velocidad del Ventilador	Flujo de Aire (CFM)*	Consumo de Energía (Watts)	Eficiencia de Flujo de Aire (CFM/Watt)
Baja	1479	10.08	147
Alto	3783	43.09	88

El flujo de aire de un ventilador de techo se mide en pies cúbicos por minuto (CFM). El consumo de energía se mide en vatios. Para un máximo ahorro de energía:

- Elige un ventilador con alta eficiencia de flujo de aire (CFM/vatio).
- Utiliza bombillas con calificación ENERGY STAR® en el ventilador.
- Apaga tu ventilador cuando dejes la habitación.

* Medido de acuerdo al método de prueba de aprobado por DOE.

Para mas infomacion sobre su Ventilador de Minka Aire® escriba:

minkaAire® A Minka Group® Co

1151 W. Bradford Court, Corona, CA 92882
For Customer Assistance Call: 1-800-307-3267