GÉANT

BY

minkaAire®

A Minka Group® Co.

MANUAL DE INSTRUCCIONES CERTIFICADO DE GARANTIA

© 2019 Minka Lighting Inc. El diseño manual y los elementos del diseño manual están protegidos por la ley federal y / o Estatal de los Estados Unidos, que incluye Patentes. Marcas Registradas y/o Leyes de Copyright.

La garantía Minka-Aire® es de un (1) año a partir de la fecha de compra de un distribuidor autorizado de Minka-Aire®.

Esta garantía sólo es válida para el comprador original o el usuario contra cualquier defecto de material y mano de obra (bombillas no incluidas) durante un (1) año completo. Además, Minka-Aire® garantiza el motor sólo durante la vida útil del ventilador de techo de Minka Aire® (excluyendo los controles de pared y componentes eléctricos), al comprador o usuario original.

* La garantía quedará anulada con el uso de cualquier dispositivo eléctrico que no sea Minka-Aire®, por ejemplo, los controles de la pared o los reguladores de voltaje eléctricos, etc.
* La garantía quedará anulada una vez que el comprador o usuario original deja de poseer el ventilador o si el ventilador se traslada desde su punto de instalación original.
* La garantía quedará anulada con el uso de cualquier soporte de suspensión (que no sea Minka Aire o específico para ventiladores) distinto al soporte de suspensión suministrado e instalado con este ventilador específico.

Información del servicio de garantía

Para obtener servicio de garantía durante el período de garantía, el comprador debe devolver el ventilador con el recibo de compra al lugar original donde lo compró. El distribuidor autorizado de Minka-Aire®, a su entera discreción, reparará o sustituirá el ventilador después de verificar la legitimidad de la reclamación de garantía. La sustitución está sujeta a la disponibilidad del mismo modelo. Si el modelo no está disponible, será sustituido por uno de igual valor. Esta es una garantía limitada; el comprador o usuario original es el responsable de los gastos por la desinstalación y reinstalación del producto reparado o sustituido.

Para obtener el nombre del distribuidor autorizado de Minka-Aire® más cercano a usted, llame al departamento de atención al cliente de Minka-Aire® al 1-800307-3267 o póngase en contacto con Minka-Aire® través de www.minkagroup.net y seleccione Preguntas más frecuentes para responder a cualquier pregunta o si necesita ayuda adicional envíe el formulario de preguntas que encontrará ahí.

Fecha de compra_____ Tienda donde lo compró_____ Número de modelo_____F988L_____ Número de serie _____

CONTENTS

NORMAS DE SEGURIDAD 1
CONTENIDO DEL PAQUETE 2
INSTALAR EL VENTILADOR 3
COLGAR EL VENTILADOR 4
CONEXIONES ELÉCTRICAS 5
FINALIZAR LA INSTALACIÓN 6
INSTALAR LA RUEDA DE SOPORTE DE LAS ASPAS 7
INSTALACIÓN DEL SOPORTE DE LA ASPA 8
INSTALACIÓN DE LAS AEPAS DEL VENTILADOR 9
INSTALACIÓN DEL KIT DE LUZ LED 10
INSTALAR LA PLACA DE LUZ 11
USAR EL CONTROL REMOTO 12
MANTENIMIENTO DEL VENTILADOR 13
SOLUCIÓN DE PROBLEMAS 14
ESPECIFICACIONES 15

minkaAire® A Minka Group® Co.
1151 W. Bradford Court, Corona, CA 92882 Para soporte al cliente llamar a: 1-800-307-3267

asociación americana de iluminación

ETL LISTED US Intertek FOR WET LOCATION

1

LA SEGURIDAD PRIMERO

1. Precaucion; Para reducirel riesgo de una electrocucion, asegurese de desconectar la corriente electrica sacando los fusibles o apagando el circuito central.
2. ¡Sea Cuidadoso!; Lea el manual de instrucciones y la informacion de las reglas de seguridad antes de comenzar la instalacion de su ventilador. Revise bien los diagramas de ensamble proveldos en este manual.
3. Asegurese que todas las conexiones electricas cumplan con los Codigos Electricos Locales y Nacionales. Si usted no esta familiarizado con la instalacion de alambrados electricos, contrate a un electricista calificado o consulte en un manual de como hacerlo usted mismo.
4. Asegurese que el lugar que escoja para la instalacion del ventilador permita que las apas giren sin obstruccion. Pemita un margen de espacio minimo de 10 pies entre el bordo mas bajo de las aspas y el piso y 18 pulgadas entre las puntas de las aspas y la pared.
5. NOTA: ESTE VENTILADOR DE TECHO EXCEDE EL PESO MAXIMO ESPECIFICADO POR UL PARA MONTAJE EN CAJAS DE DISTRIBUCION ESTANDARDS. SE REQUIERE QUE EL TECHO SEA REFORZADO PARA ESTA INSTALACION.
6. CUIDADO: Use los tomillos para Madera proveidos para la instalacion. Los tornillos deben pasar por medio de los agujeros de la caja de distribucion y a viga del edificio.
7. Despues de colgar el ventilador asegurese una ves mas que todas las partes. esten firmemente apretadas.
8. No inserte ningun objeto entre las aspas cuando el ventilador este en operacion.
9. Apague el ventilador y espere hasta que pare por completo antes de proceder la limpieza o el mantenimiento.

Adecuado para su uso en lugares húmedos

ATENCIÓN:La Ley de Póliza Energética de 2005 requiere que este ventilador esté equipado con un a limitador de 75 vatios dispositivo. Si el uso de luz supere los 75 vatios, el ensamblaje de luz del ventilador de techo se apagará automáticamente.

NOTA: las advertencias importantes e instrucciones que aparecen en este manual no cubren todas las condiciones y situaciones posibles que puedan ocurrir. Debe entenderse que el sentido común, la precaución y el mantenimiento son factores que no se pueden incluir en este producto. Estos factores deben ser proporcionados por la persona o personas que instalen, mantengan y utilicen la unidad.

NOTA: ¡LEA Y GUARDE TODAS LAS INSTRUCCIONES!

ADVERTENCIA

MONTE DIRECTAMENTE EN LA ESTRUCTURA DEL EDIFICIO.

PARA REDUCIR EL RIESGO DE INCENDIO, CHOQUE ELECTRICO U OTRA LESION PERSONAL MONTE EL VENTILADOR DIRECTAMENTE A LA VIGA DEL EDIFICIO USANDO. LOS TORNILLOS DE MADERA Y LAS ARANDELAS PROVEIDAS CON EL VENTILADOR. LOS TORNILLOS PARA MADERA DEBEN PASAR POR MEDIO DE LOS AGUJEROS DE LA CAJA DE DISTRIBUCION. CONSULTE CON UN ELECTRICISTA SI TIENE ALGUNA DUDA.

PARA REDUCIR EL RIESGO DE LESIONES PERSONALES, NO DOBLE LAS ASPAS DURANTE LA INSTALACIÓN, EL EQUILIBRADO DE LAS ASPAS O LA LIMPIEZA DEL VENTILADOR. NO INTRODUZCA OBJETOS EXTRAÑOS ENTRE LAS ASPAS MIENTRAS GIRAN.

PARA REDUCIR EL RIESGO DE INCENDIO O DESCARGA ELECTRÓNICA, ESTE VENTILADOR SÓLO PUEDE USARSE CON EL MANDO A DISTANCIA CR-400T.

2

CONTENIDO DEL PAQUETE

Desembale su ventilador y compruebe el contenido. Debería incluir los elementos siguientes:

1. Soporte de suspensión (incluido)
2. Varilla de montaje estándar(16")
3. Plato de la abrazadera de montaje
4. Cubierta
5. Tapa de la cubierta
6. Cubierta de acoplamiento
7. Conjunto de motor del ventilador y caja
8. Volante
9. Kit de luz LED
10. Tapa del interruptor del ventilador
11. Puntas de las cuchillas (8)
12. Las aspas (8)
13. Tapa del aspa (8)
14. Receptor
15. Control remoto con soporte y 2 tornillos de montaje
16. Batería de 12V MN21/A23
17. Juedo de equilibrado

A. Partes para montaje:
M6.5x89mm (3pzs)
Ø6.5x19mm Arandelas de planas(3pzs)
Arandelas de estrlla(3pzs)
Conectores de plastico(3pzs)
Tuerca Hexagonal(3pzs)
1/4" Arandela de seguridad(3pzs)
1/4" Arandelas deplanas(3pzs)

B. Extender el alambre
(24"+24" con conector de clavija)

C. 1/4"x3/8" Tornillos con arandelas(9pcs)

D. 1/4"x5/8" Tornillos con arandelas(25pcs)

E. 1/4"x5/8" Tornillos con arandelas(17pcs)

F. 1/4"x1/2"Tornillos con arandelas(33pcs)
Ø6.4x22mm Arandelas de planas(33pcs)

G. 5/32"x3/16" Tornillos (9pcs)

H. Cubierta de hule para el tubo de montaje

I. Cable de seguridad de extension

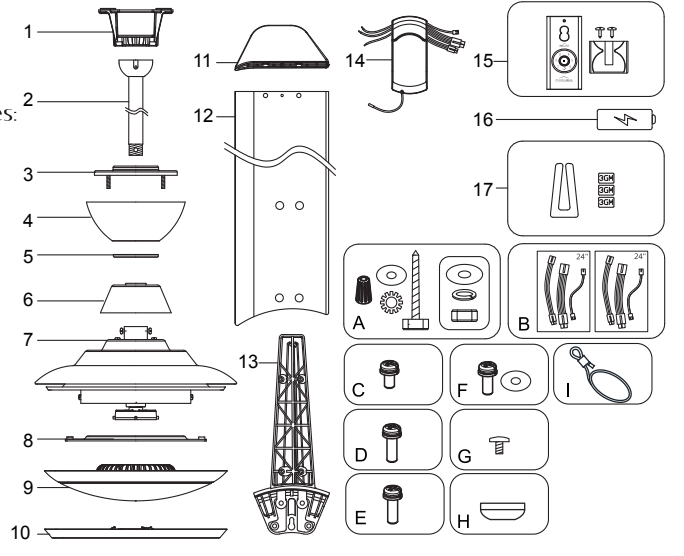

INSTALAR EL VENTILADOR

Herramientas necesarias: destornillador de estrella, destornillador plano, escalera, cortador de cables, cinta aislante.

OPCIONES DE MONTAJE

Si no hay una caja de montaje, lea las instrucciones siguientes. Desconecte la alimentación sacando los fusibles o apagando los interruptores de la caja de fusibles.

Fije la caja de distribución directamente a la estructura del edificio. Utilice los soportes y materiales de construcción apropiados. La caja de distribución y su soporte deben ser capaces de soportar el peso en movimiento del ventilador (al menos 22 kilos). Utilice una caja de distribución listada en UL. No utilice una caja de distribución de plástico.

Las Figuras 1, 2 y 3 son ejemplos de diferentes formas de montar la caja de distribución.

Nota: puede que necesite una varilla más larga para mantener las aspas con una separación apropiada al instalar en un techo con subida o pendiente. Encontrará varillas más largas disponibles en su distribuidor Minka-Aire®. Para colgar su ventilador donde hay una toma pero no hay viga, puede que tenga que instalar una barra de suspensión como se muestra en la figura 4 (disponible en su distribuidor Minka Aire®).

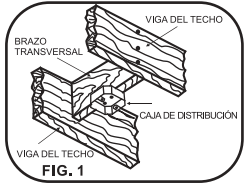

FIG. 1

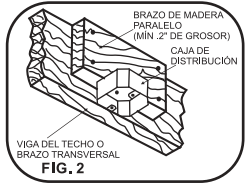

FIG. 2

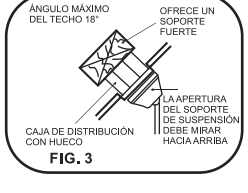

FIG. 3

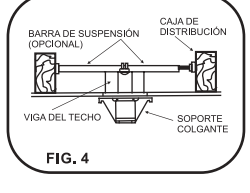

FIG. 4

4 COLGAR EL VENTILADOR

ADVERTENCIA: Todas las partes, hardware y componentes, como el soporte de suspensión y la esfera de suspensión han sido proporcionados para su seguridad y la correcta instalación de su nuevo ventilador de techo. El uso de otras piezas, hardware o componentes no suministrados con el ventilador por Minka Aire® anulará la garantía Minka Aire®.

RECUERDE apagar la corriente. Siga estos pasos para colgar su ventilador correctamente:

PRECAUCION! EL PLATO DE LA ABRAZADERA DE MONTAJE DEBE SER INSTALADA DIRECTAMENTE DE LA VIGA DELVECHO USANDO LOS TORNILLOS PARA MADERA Y ARANDLAS PROVIDAS CON SU VENTILADOR.

Paso1. Quite las cubiertas de los agujeros de la cubierta de motor cerca aprientan el tornillo proporcionado.(Fig. 5)

Paso2. Use los dos tornillos para madera y arandelas proveidas para asegurar el plato de la abrazadera de montaje directamente de la viga del techo por medio de los agujeros expuestos de la caja de distribucion. (Fig. 6)

Paso3. Asegure la abrazadera de montaje al plato de la abrazadera de montaje usando las dos tuercas exagonales y arandelas proveidas, asegurese que queden bien apretadas. (Fig. 7)

Paso4. Afloje los tornillos fijo de la parte superior de la conexion del ensamblaje del motor. Quite la chaveta de seguridad y la chaveta. (Fig. 8)

Paso5. Afloje el tornillo fijo de la esfera de soporte y saque el perno y la esfera de soporte del tubo de montaje. (Fig. 9)

Paso6. Meta cuidadosamente los alambres del ventiladoe hacia arriva a traves del tubo de montaje. Atornille el tubo de montaje y el collarin queden alineados. Re-instale la chaveta y la chaveta de seguridad. Apriete bien los tornillos fijos con un desarmador de cruz. (Fig. 10)

Paso7. Delize la cubierta de a conexion sobre el tubo de montaje seguida,el anillo para la cubierta y la sfera de soporte. Instale el perno y apriete el tornillo fijo de la esfera de soporte. (Fig. 11)

Paso8. Levante el ensamblaje del motor y coloque la esfera de sopotre dentro de la abrazadera de motor hasta que la ranura de la esfera de montaje siente sobre estria de la abrazadera de montaje. (fig. 11)

Paso9. Levante el ensamblaje del motor y coloque la esfera de soporte dentro de la abrazadera de montaje, gire el ensamblaje del motor hasta que la ranura de la esfera de soporte siente sobre estria de la abrazadera de montaje.(Fig .12)

Paso10.Fije el cable de seguridad a la estructra del edificio con un tomillo para madera. Si ed necesario, conectle el cable de seguridad de extension al cable de seguridad (del ventilador), introduzca el extremo del cable en el orificio de la abrazadera y apriete firmemente el tornillo, como indicado en elcirculo de la Figura 12.

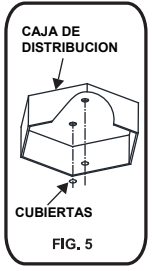

FIG. 5

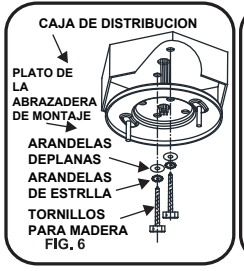

FIG. 6

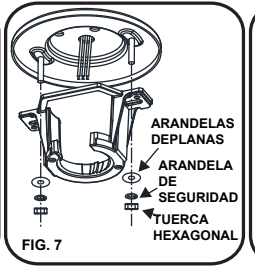

FIG. 7

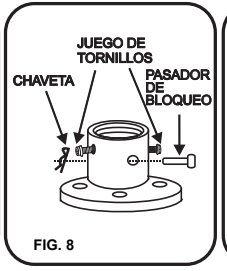

FIG. 8

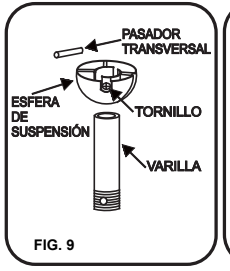

FIG. 9

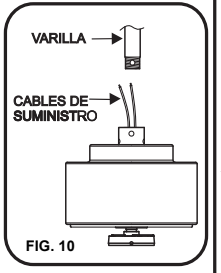

FIG. 10

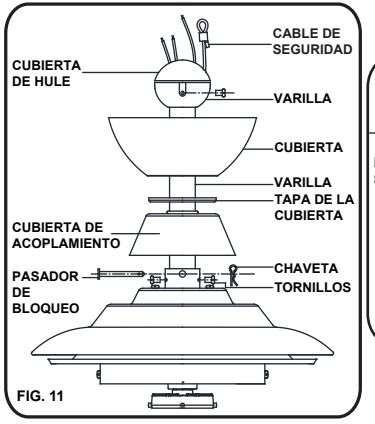

FIG. 11

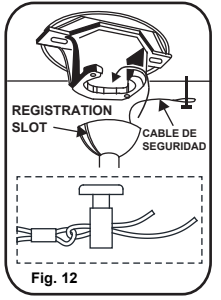

Fig. 12

5 CONEXIONES ELÉCTRICAS

ADVERTENCIA: Para evitar posibles descargas eléctricas compruebe que el suministro eléctrico está apagado en la caja de fusibles o automático antes de cablear.

NOTA: el sistema Aire Control® para estos ventiladores de motor DC está equipado con una función de aprendizaje de frecuencia con 32 combinaciones de códigos para evitar posibles interferencias de otras unidades con mando a distancia.

La frecuencia del receptor y el transmisor viene establecida de fábrica. (Fig. 10) No necesita realizar un cambio de frecuencia, si usted desea instalar otro ventilador con motor Minka Aire DC en la misma casa o área con un código de frecuencia distinto, consulte la sección 'interferencias de frecuencia' en el apartado Solución de problemas en este manual de instrucciones para saber cómo cambiar la frecuencia.

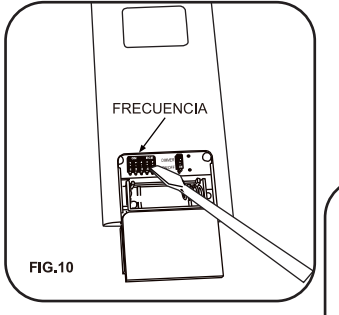

FIG.10

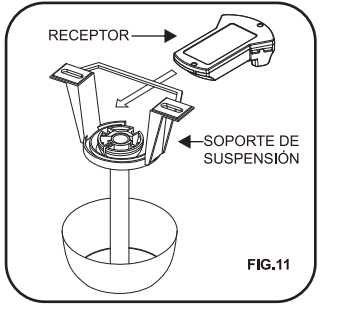

FIG.11

Paso 1. Conexiones eléctricas de los cables de suministro del receptor a la casa: conecte el cable BLANCO (neutro) de la caja de distribución al cable BLANCO marcado 'AC in N' del receptor. Conecte el cable NEGRO (corriente) de la caja de distribución al cable NEGRO marcado 'AC in L' del receptor. Fije todas las conexiones con las tuercas de plástico incluidas. (Fig. 12)

Paso 2. Si su caja de distribución tiene un cable a TIERRA (verde o cobre pelado) conecte este cable a los cables de Tierra de la esfera de suspensión y el soporte de suspensión. Si su caja de distribución no tiene un cable a tierra, una los cables de la esfera de suspensión y del soporte de suspensión de tierra. Alambre de conexión segura con el conector de cable de plástico suministrada . (Fig.12)

Paso 3. Motor de cables del receptor conexiones eléctricas conectar las 4P - 4P para el motor / 2p - 2p para la luz / gris * gris para la señal desde el motor hasta el receptor . (Fig.13)

Una vez realizados todos los empalmes, verifique que no haya hilos sueltos. Como precaución adicional, se aconseja asegurar los conectores de plástico de los cables con cinta aislante.

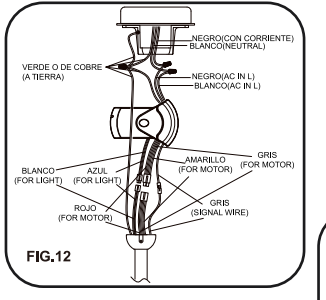

FIG.12

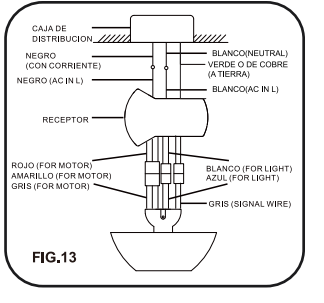

FIG.13

6 FINALIZAR LA INSTALACIÓN

Paso 1. Quite 1 de los 2 tornillos de la parte inferior del soporte de suspensión y afloje el otro la mitad de la cabeza del tornillo.

Paso 2. Deslice la cubierta hacia el soporte de suspensión y coloque el orificio de posicionamiento de la cubierta sobre el tornillo del soporte de suspensión hasta que encaje en su lugar en la parte estrecha de los orificios de posicionamiento. (Fig. 15)

Paso 3. Alinee el orificio circular de la cubierta con el orificio libre del soporte de suspensión, apriete los dos tornillos de fijación.

Nota: ajuste los tornillos de la cubierta hasta que ésta y su tapa queden ajustadas.

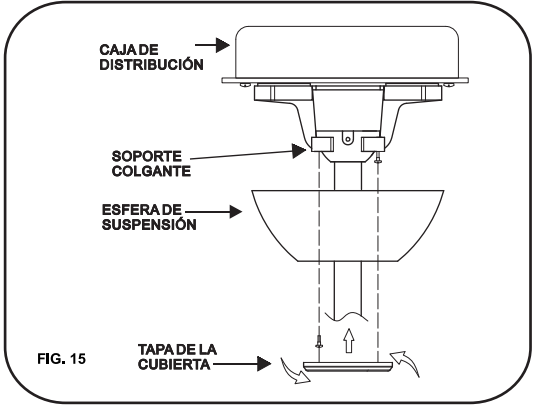

FIG. 15

INSTALAR LA RUEDA DE SOPORTE DE LAS ASPAS

Fije el volante al conjunto del motor y apriételo con 8 tornillos.
(Fig. 16) (C)
Obserce la etiqueta "UP" en las del ventilador. la hoja no son reversibles. (Fig. 16-1)

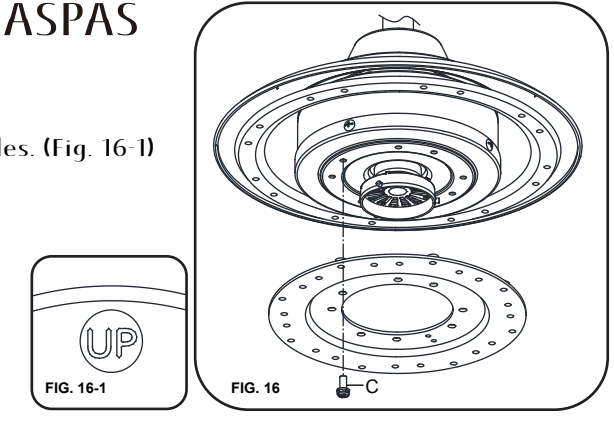

FIG. 16-1

FIG. 16

8 INSTALACIÓN DEL SOPORTE DE LA ASPA

Fije 8 tornillos en la rueda como FIG.17 ajusta el tornillo. No apretar Fije el soporte de la cuchilla al orificio de la ranura de la llave como se muestra en la FIG.18, luego apriete los tornillos,
repita los 8 soportes de la cuchilla.

Apriete todos los tornillos
D y E como se muestra en la FIG.19.

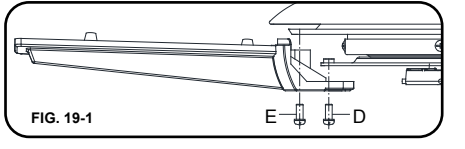

FIG. 19-1

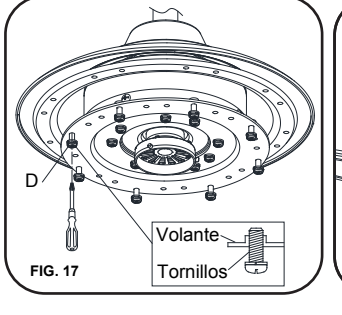

FIG. 17

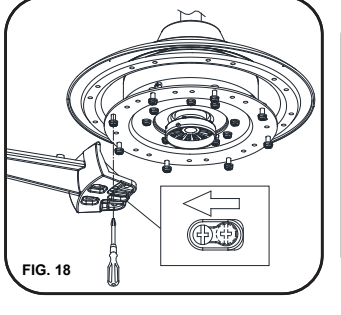
FIG. 18

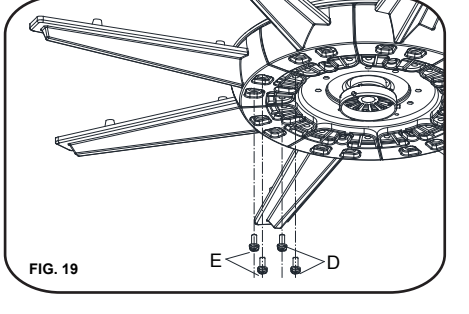

FIG. 19

INSTALACIÓN DE LAS ASPAS DEL VENTILADOR

Inserte las puntas de las cuchillas en el extremo de cada cuchilla y asegúrelas con un tornillo como se muestra en la (Fig. 20)(G)

Instale la cuchilla y apriete con los tornillos y arandelas suministrados como se muestra en la (Fig. 21)(F)

Observe la etiqueta "This SIDE UP" en las aspas del ventilador. La hoja no son reversibles.

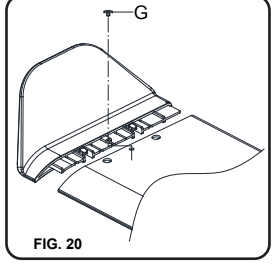

FIG. 20

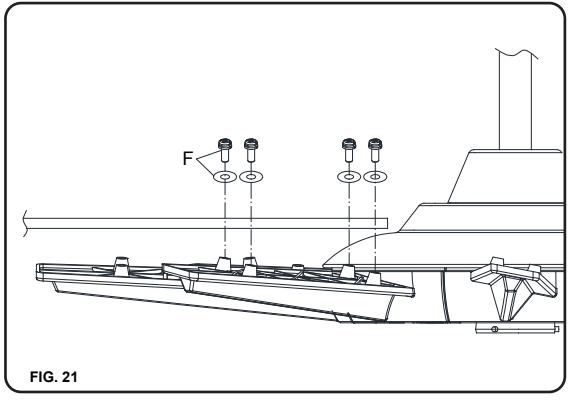

FIG. 21

INSTALACIÓN DEL KIT DE LUZ LED

Paso 1.Mientras sostiene el ensamblaje de LED de 40W debajo de su ventilador, encaje fimenente los enchufes de conexión del cable.(Fig. **22**)
Paso 2. conecte el conjunto de LED de 40W a la caja de interruptores girando firmemente.(Fig. **22**)
NO EXTRAIGA (Fig. **22**)
Nota:Este es un conjunto de kit de luz LED integrado y no se puede desarmar para evitar descargas eléctricas.

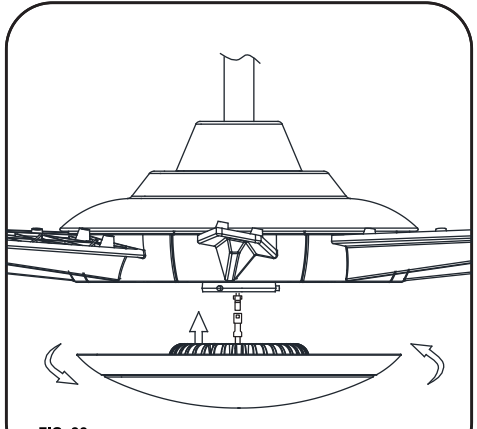

FIG. 22

INSTALAR LA PLACA DE LUZ

Levante la cubierta del interruptor y fíjela al ventilador girando la tapa hacia la derecha.
NO LA APRIETE DEMASIADO. (Fig. 23)

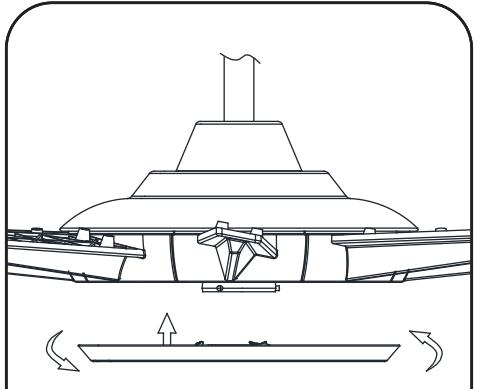

FIG.23

USAR EL CONTROL REMOTO

Sólo mando a distancia: instale la batería de 12 voltios A23 (incluida). Para evitar daños al transmisor retire la batería si no se utiliza durante largos períodos de tiempo.

Su motor DC sin escobillas está equipado con un mando a distancia con funciones de autoaprendizaje de frecuencia. Vuelva a encender el ventilador y compruebe el funcionamiento correcto del transmisor como se explica abajo:

A.Botones 1, 2, 3, 4 y 6:

Estos seis botones se utilizan para ajustar la velocidad del ventilador:

1 = velocidad mínima
2 = velocidad baja
3 = velocidad media baja
4 = velocidad media
5 = velocidad media alta
6 = velocidad alta

B.Botón X de inversión:

Este botón se utiliza para cambiar la dirección de la rotación de las aspas; adelante para clima cálido o inverso para clima frío.

C.Botón X:

Este botón apaga el ventilador.

D.Botón X:

Estos botones encienden y apagan la luz y también controlan su intensidad. Las siguientes instrucciones se aplican a ventiladores que sólo ofrecen una luz hacia ABAJO (botón X) o ventiladores de techo que ofrecen una luz hacia ARRIBA (botón X) y una luz hacia ABAJO (botón X) controladas de forma independiente;

Pulse y suelte el botón de la luz deseada para encender o apagar la luz. Mantenga pulsado el botón para ajustar la intensidad de luz deseada. La luz cambiará entre brillante y tenue cuando pulse el botón. La llave de la luz tiene una función de memoria automática que recuerda la intensidad de la última vez antes de apagarse.

Nota: la función de Aprendizaje automático se habiliara solo dentro de los 60segundos posteriores a la restauración de la potencia del ventilador de techo.

1. Seleccione la frecuencia deseada en la parte posterior del transmisor.
2. Pulse el botón 'Off' del transmisor y mantenga pulsado el botón 'Off' durante más de 10 segundos. Una vez que el receptor ha detectado la frecuencia, la luz hacia abajo de su ventilador parpadeará dos veces. (No habrá indicación si el ventilador no tiene instalada una luz).

Nota: la función de la frecuencia de aprendizaje continuará manteniendo la última frecuencia ajustada, incluso cuando la alimentación de CA se apague.

El motor de corriente continua incorpora un dispositivo de seguridad contra obstrucciones durante su uso, si el motor del ventilador detecta una obstrucción durante 60 segundos o más se bloqueará y no girará hasta que la obstrucción haya sido retirada y se haya apagado la alimentación durante 5 segundos.

3. Protección sobre 60W: cuando el receptor detecta un consumo de potencia del motor superior a 60W, la alimentación del receptor se detendrá y la operación se suspenderá inmediatamente. Puede que desee volver a iniciar el ventilador. Retire los obstáculos y desconecte la alimentación apagando la caja de fusibles. Vuelva a encender la alimentación tras 5 segundos.
4. Interruptor de intensidad 'DIMMER' y 'ON/OFF':

La selección de intensidad 'DIMMER' regula la luz y se utiliza con todas las bombillas a excepción de las bombillas CFL. La selección 'ON/OFF' es para bombillas CFL.

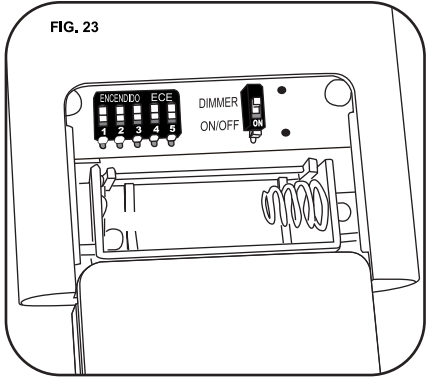

Los ajustes de velocidad para clima cálido o frío dependen de factores como el tamaño de la habitación, la altura del techo y el número de ventiladores.

NOTA: para cambiar la dirección de la rotación de las aspas del ventilador debe estar en modo de funcionamiento.

Clima cálido (adelante)

Un flujo de aire DESCENDIENTE crea un efecto de enfriamiento como se muestra en la Figura 24. Esto le permite ajustar su sistema de aire acondicionado en un lugar más cálido sin afectar a su comodidad.

Clima frío (inverso)

Una corriente de aire ASCENDIENTE mueve el aire caliente del área del techo, como se muestra en la Figura 25 . Esto le permite ajustar su sistema de aire acondicionado en un lugar más frío sin afectar a su comodidad.

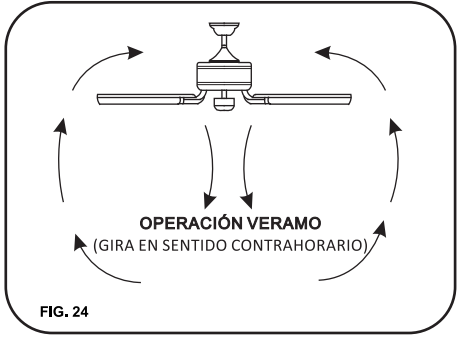

FIG. 24

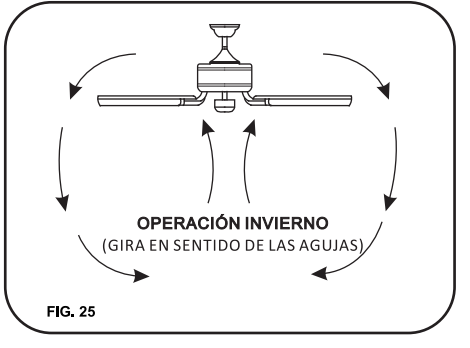

FIG. 25

MANTENIMIENTO DEL VENTILADOR

He aquí algunas sugerencias para ayudar a mantener su ventilador.

1. Debido al movimiento natural del ventilador, puede que se suelten algunas conexiones. Compruebe las conexiones de apoyo, soportes y accesorios de las aspas dos veces al año. Asegúrese de que estén fijos. (No es necesario sacar el ventilador del techo).
2. Limpie periódicamente su ventilador para ayudar a mantenerlo como nuevo durante todo el año. PRECAUCIÓN muchos productos de limpieza domésticos comunes contienen químicos que podrían dañar el acabado de su ventilador. Utilice sólo un paño suave sin pelusa y agua jabonosa.
3. Si su ventilador está provisto de aspas chapadas en madera; se puede aplicar una ligera capa de cera para muebles para mayor protección y mejorar su aspecto.

Cubra pequeños arañazos con una ligera aplicación de betún.

4. Utilice un paño o plumero ligeramente humedecido y sin pelusa para eliminar el polvo de las aspas.
5. No necesita lubricar el ventilador. El motor tiene rodamientos lubricados de forma permanente.
6. Si su ventilador incluye pantalla de vidrio, límpiela con agua tibia y jabón y un paño suave o una esponja. NO SMERJA LAS PANTALLAS DE VIDRIO EN AGUA CALIENTE. NO LAVE LAS PANTALLAS DE VIDRIO EN EL LAVAVAJILLAS.

¡ADVERTENCIA!

ASEGÚRESE DE QUE LA CORRIENTE ESTÉ APAGADA EN LA CAJA DEL PANEL ELÉCTRICO ANTES DE REALIZAR UNA REPARACIÓN. CONSULTE LA SECCIÓN CONEXIONES ELÉCTRICAS.

SOLUCIÓN DE PROBLEMAS

SÍNTOMA

El ventilador no funciona

SOLUCIÓN

- Asegúrese de que el interruptor de pared esté encendido.
- Compruebe los fusibles o interruptores.
- ¡Precaución! Asegúrese de que la alimentación esté desconectada antes de realizar los siguientes pasos.
- Retire la cubierta y compruebe las conexiones de los cables.
- Compruebe las conexiones del transmisor de pared (si corresponde).
- Nota: el ventilador se debe instalar a una distancia máxima de 12 metros de la unidad de transmisión para una transmisión de señal adecuada entre el transmisor y el receptor del ventilador.

SÍNTOMA

El ventilador emite ruido

SOLUCIÓN

- Deje que pase un período de 24 horas de 'uso'. La mayoría de ruidos asociados a un ventilador nuevo desaparecen con el tiempo. Compruebe que los tornillos que unen el soporte de las aspas del ventilador al cuerpo del motor estén apretados.
- Compruebe que la caja de distribución esté fija a la estructura del edificio, si es necesario, utilice los tornillos para madera incluidos para asegurar la caja a la viga.
- Compruebe que el soporte de suspensión esté bien asegurado a la caja de distribución, y que los tornillos estén bien apretados.

SÍNTOMA

El ventilador tiembla

SOLUCIÓN

- Nota: todos los juegos de aspas se agrupan por peso. Debido a que las aspas de madera y plástico varían en densidad, puede que el ventilador tiembla aunque las aspas coincidan.
- Compruebe que la caja de distribución esté fija a la estructura del edificio, si es necesario, utilice los tornillos para madera incluidos para asegurar la caja a la viga.
- Compruebe que el soporte de suspensión esté bien asegurado a la caja de distribución, y que los tornillos estén bien apretados.
- Si se incluye un juego de equilibrado, siga las instrucciones incluidas para ayudar a corregir un temblor excesivo.

SÍNTOMA

Interferencias en la frecuencia

SOLUCIÓN

1. Apague la corriente del ventilador.
2. Utilice una herramienta de tamaño pequeño para cambiar los ajustes de la frecuencia en el sistema de control.
3. Vuelva a conectar la alimentación en la unidad.
   Nota: después de conectar la alimentación de CA, no pulse ningún otro botón en el transmisor antes de pulsar el botón 'Stop', si lo hace, el procedimiento fallará.
4. Dentro de los 60 segundos tras conectar la alimentación de CA del ventilador, pulse el botón del transmisor 'Stop' y mantenga presionado el botón 'Stop' durante 10 segundos.
5. Una vez que el receptor ha detectado la frecuencia establecida, la luz hacia abajo de su ventilador parpadeará dos veces. (No habrá indicación si el ventilador no tiene instalada una luz).
6. El receptor ha aprendido la frecuencia seleccionada en el transmisor. Después de completar los pasos anteriores, debería poder hacer funcionar el ventilador de techo y la luz. Si el ventilador no responde al transmisor, apague la alimentación en el receptor y repita el proceso.

ESPECIFICACIONES

Estas son medidas tipicas. Su ventilador puede variar. Estas medidas no incluyen el amperaje o vatios que consumen la lampara(s)

Para cualquier información adicional sobre su ventilador de techo Minka Aire®, escriba a:

Tamaño del ventilador	Velocidad	Voltios	Amperios	Vatios	RPM	N.W.	G.W.	C.F.
110"	Baja	120	0.09	5.2	26	26.29 kgs	30.84 kgs	4.919
	Media baja	120	0.15	9.6	33			
	Media	120	0.25	16.5	40			
	Media alta	120	0.39	28.0	46			
	Alta	120	0.55	35.0	51			
	Muy alta	120	0.64	49.0	55			

VELOCIDAD DEL VENTILADOR	FLUJO DE AIRE (CFM)*	USO DE POTENCIA (vatios)	EFICIENCIA DE FLUJO DE AIRE (CFM/vatios)
Baja	4630	5.2	890.38
2º	6140	9.6	639.58
3º	7497	16.5	454.36
Media	8990	28.0	321.07
5º	10105	35.0	288.71
Alta	11160	49.0	227.76

Para cualquier información adcional sobre su ventilador de Techo de Minka Aire por favor escriba a:

minkaAire®
A Minka Group® Co.
1151W Bradford Court, Corona, Ca92882 • Para la llamada de asistencia al cliente: 1-800-307-3267